Канализационный насос сухой установки WELLMIX 50 WL 25-32-5.5

Канализационные насосы сухой установки · Артикул 30089993 · Серия WL

1. Обзор

ОБЩАЯ ИНФОРМАЦИЯ

Насосы серии WL - это канализационные насосы «сухой» вертикальной установки. Предназначены для перекачивания чистой воды, загрязненных жидкостей, канализационных стоков в коммунальной и промышленной областях.
Присоединительный размер - от 50 до 600 мм.
Номинальная производительность составляет от 8 до 8000 м3/ч, номинальный напор - от 5 до 62 м. Свободный проход (максимальный размер перекачиваемых твёрдых частиц) - от 8 до 180 мм.
Температура перекачиваемой жидкости - до +80 °C, pH - от 4 до 10.
Мощность электродвигателей составляет от 0,75 до 315,0 кВт, количество полюсов электродвигателей - от 2 до 10.

ОСОБЕННОСТИ КОНСТРУКЦИИ

Основные данные

Присоединительный размер	50
Максимальная мощность, кВт	5,5
Максимальный напор, м	35,2
Максимальная производительность, м3/ч	34
Номинальный напор, м	32
Номинальная подача, м3/ч	25
Максимальный размер неабразивных включений, мм	30

2. Гидравлические характеристики

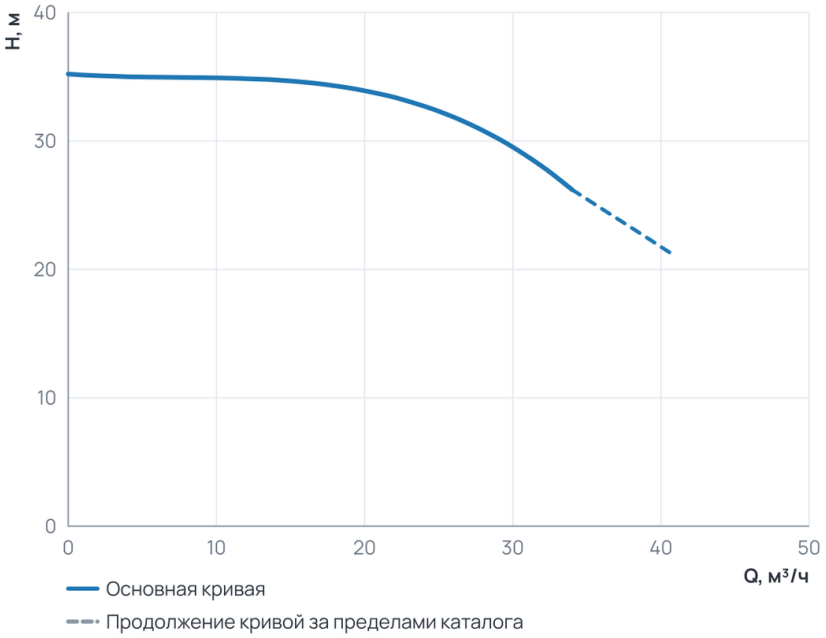

Рабочий диапазон

Подача Q	0 … 34 м³/ч
Напор H	26,2 … 35,2 м

Пунктир на диаграмме — продолжение кривой за пределами каталога производителя.

3. Технические данные

Общие сведения

Серия	WL	КПД, ном	48
Число полюсов	4	Колено на всасывающей стороне H	860
Колено на всасывающей стороне H1	280	Колено на всасывающей стороне H2	90

Общие сведения (продолжение)

Колено на всасывающей стороне L2	180	Колено на всасывающей стороне BxB	300x300
Колено на всасывающей стороне CxC	250x250	Колено на всасывающей стороне n-øa	4-ø15

Гидравлические данные

NPSH ном, (м)	2	Номинальный напор, м	32
Максимальный напор, м	35,2	Номинальная подача, м3/ч	25
Максимальная производительность, м3/ч	34	Максимальная производительность, л/мин	566,67
NPSH ном, (м) (Канализационные насосы сухой установки)	2		

Перекачиваемая среда

Максимальный размер неабразивных включений, мм	30	Максимальный размер неабразивных включений, мм (Погружные)	30

Материалы

Материал корпуса	Чугун G20

Монтаж и присоединение

Вес, кг	90	Присоединительный размер	50
КПД, ном (Канализационные насосы сухой установки)	48		

Электродвигатель

Максимальная мощность, Вт	5500	Максимальная мощность, кВт	5,5

4. Габаритные размеры

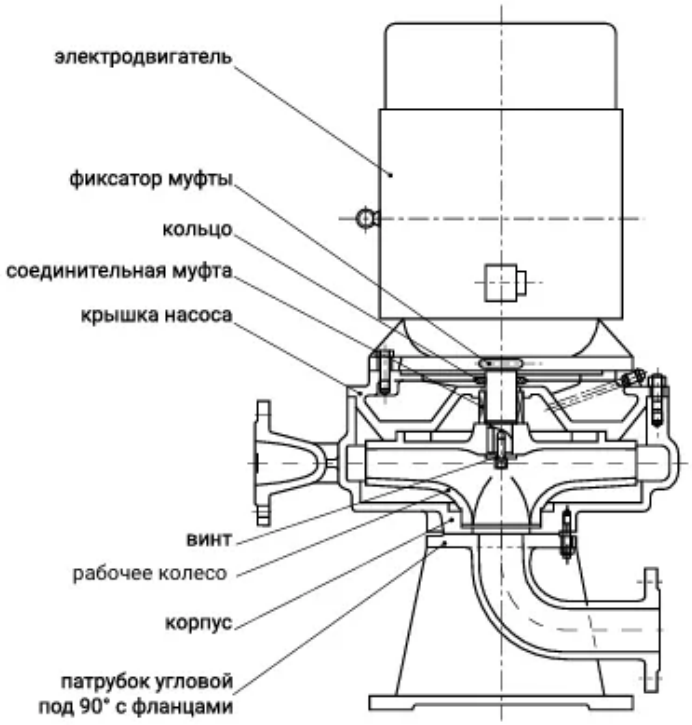

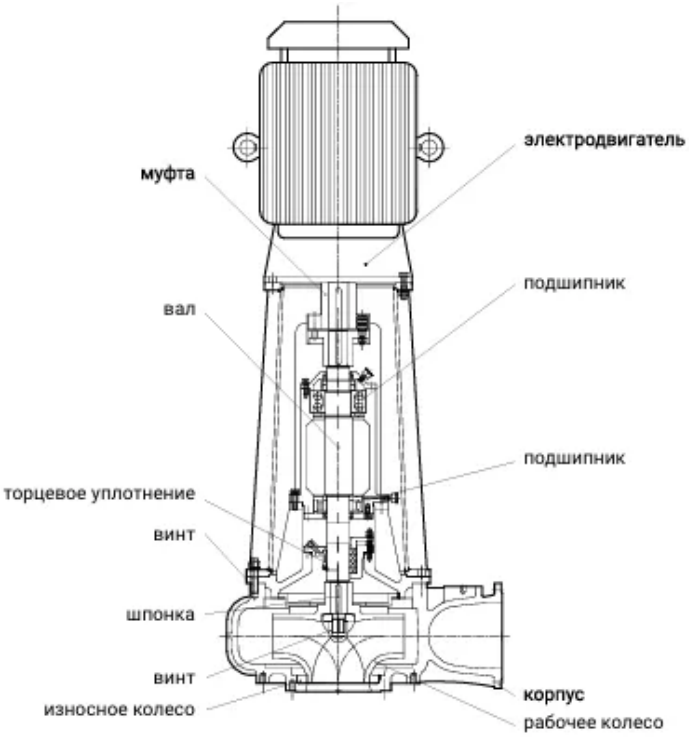

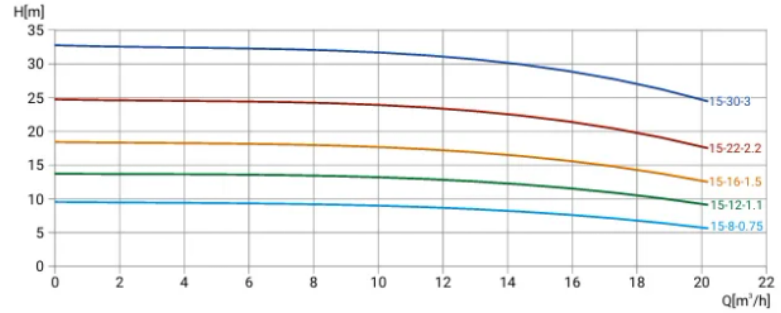
H[m]
15-30-3
15-22-2.2
15-16-1.5
15-12-1.1
15-8-0.75
Q[m³/h]

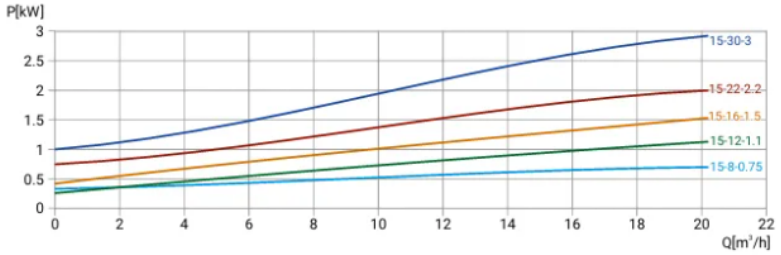
P[kW]
15-30-3
15-22-2.2
15-16-1.5
15-12-1.1
15-8-0.75
Q[m³/h]

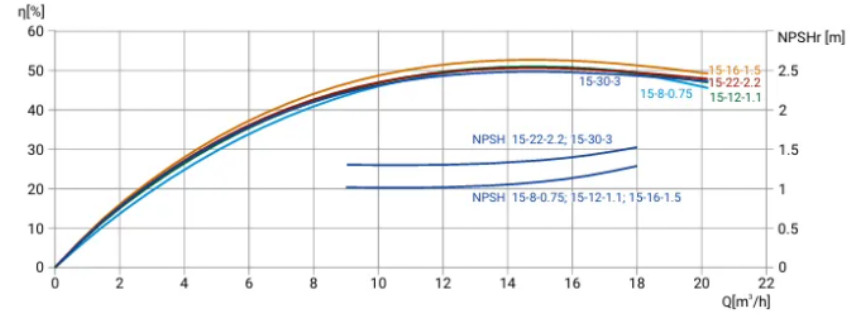
η[%]
NPSHr [m]
15-16-1.5
15-22-2.2
15-12-1.1
15-30-3
15-8-0.75
NPSH 15-22-2.2; 15-30-3
NPSH 15-8-0.75; 15-12-1.1; 15-16-1.5
Q[m³/h]

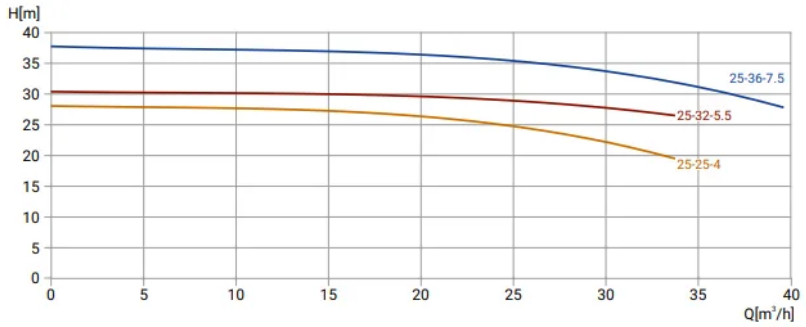
H[m]
25-36-7.5
25-32-5.5
25-25-4
Q[m³/h]

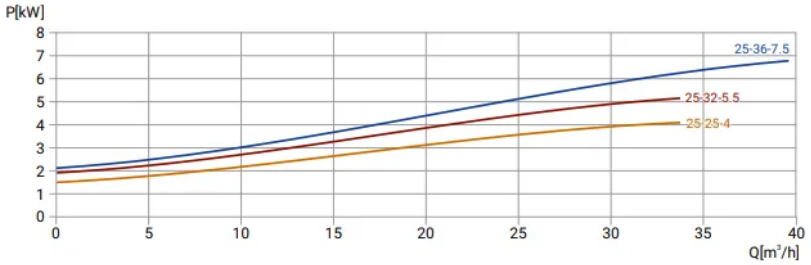
P[kW]
25-36-7.5
25-32-5.5
25-25-4
Q[m³/h]

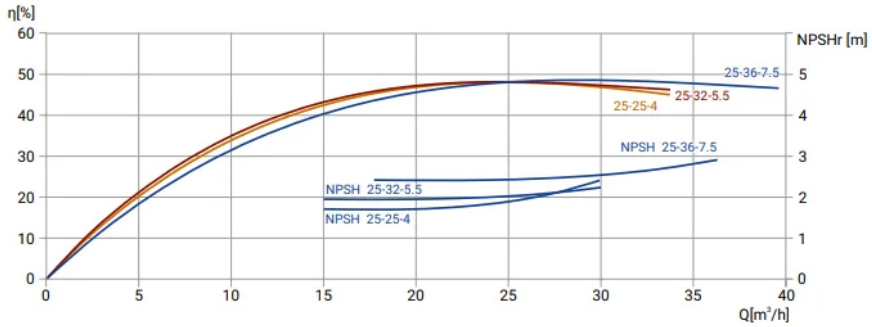
η[%]
NPSHr [m]
25-36-7.5
25-32-5.5
25-25-4
NPSH 25-36-7.5
NPSH 25-32-5.5
NPSH 25-25-4
Q[m³/h]

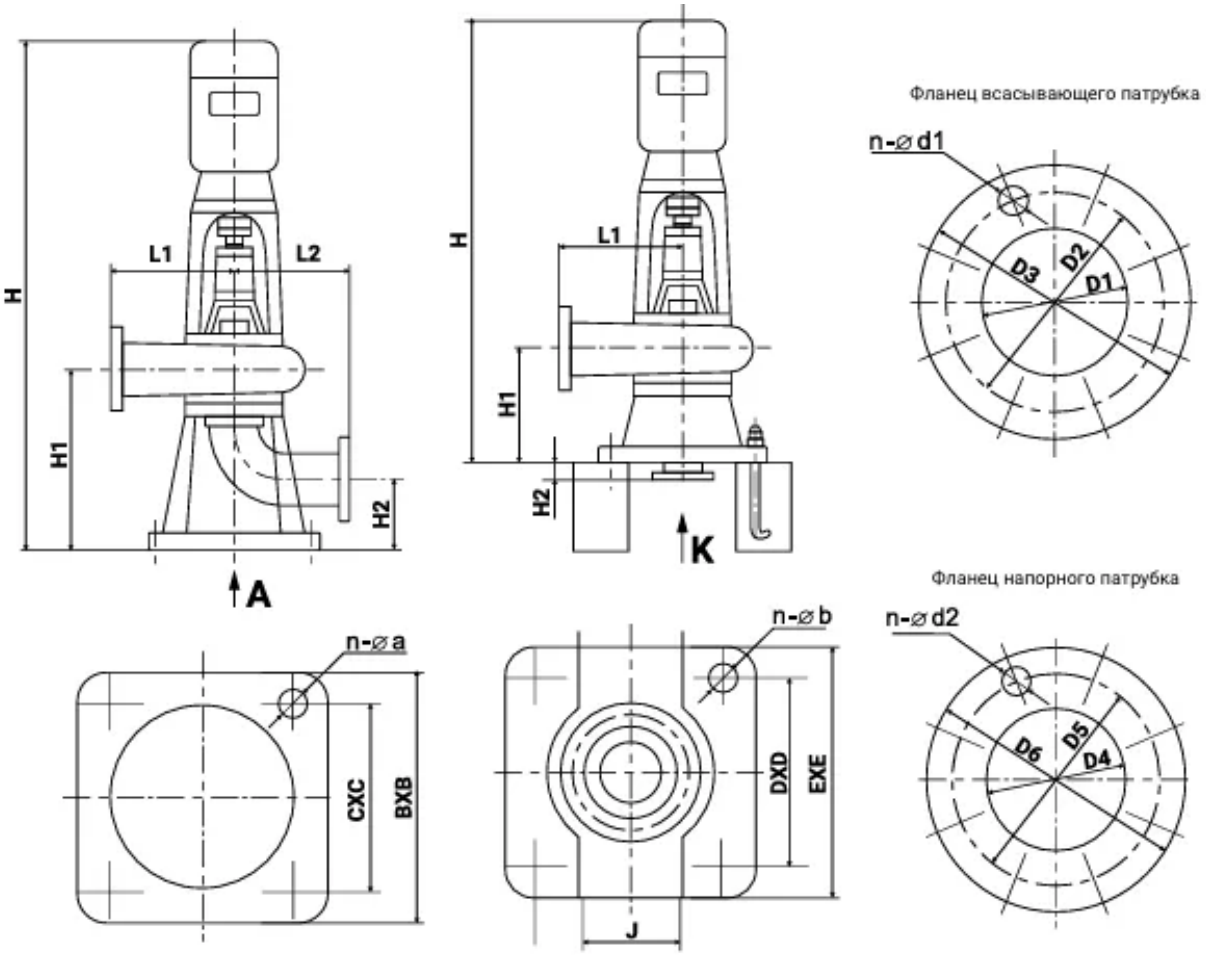

5. Данные для заказа

Наименование	Канализационный насос сухой установки WELLMIX 50 WL 25-32-5.5
Артикул	30089993
Производитель (марка)	WELLMIX
Серия	WL
Вид оборудования	Канализационные насосы сухой установки
Вес, кг	90

6. Документация

Каталоги

- Каталог WL 18.09.2026

Документы прилагаются к товару — в карточке товара и в архиве документов для тендера.